690 190

Cod. 07.3680.99

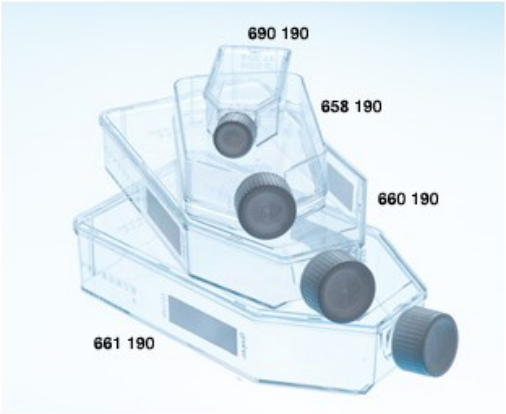

Fiasche trattate non trattate GREINER CELLSTAR® con tappo standard 50 ml 25 cm², 10/200

Descrizione

Fiasche per colture in sospensione, realizzate in polistirene, sterili, Greiner Bio One serie CELLSTAR®, con collo inclinato e tappo standard.

Caratteristiche:

- Superficie idrofobica ideale per le cellule in sospensione.
- Esenti da DNase, RNase e DNA umano.
- Apirogene, non cito-tossiche.
- Tappo a vite in politene di colore bianco.
- Collo inclinato.
- Area di scrittura per le fiasche da 550 e 650 ml.
- Graduate e impilabili.
- Confezioni sterili e di facile utilizzo.

Dati Tecnici

Capacità (ml)	50
Area superficie (cm2)	25
Confezione (pezzi)	10/200

Varianti

©2024 BIOCLASS s.r.l. - P.I.: 01739430476 - R.E.A. di Pistoia n. 175461

Codice	Prodotto	Capacità (ml)	Area superficie (cm2)	Confezione (pezzi)
07.3680.99	690 190	50	25	10/200
07.3654.99	658 190	250	75	5/120
07.3656.99	660 190	550	175	5/50
07.3659.99	661 190	650	175	4/40

©2024 BIOCLASS s.r.l. - P.I.: 01739430476 - R.E.A. di Pistoia n. 175461